Cámara de vigilancia inteligente con asistencia de radar

Guía de inicio rápido

Acerca de este documento

• Este documento incluye instrucciones para el uso y la gestión del producto. Las imágenes, gráficos, ilustraciones y demás información que se incluye a continuación tienen únicamente fines descriptivos y explicativos. • La información contenida en este documento está sujeta a cambios sin previo aviso debido a actualizaciones de firmware u otros motivos. Puede consultar la versión más reciente del documento en el sitio web de Hikvision (https://www.hikvision.com). Salvo acuerdo contrario, Hangzhou Hikvision Digital Technology Co., Ltd. o sus filiales (en adelante, «Hikvision») no ofrecen garantías, ni expresas ni implícitas.

• Por favor, utilice el documento con la guía y asistencia de profesionales capacitados en Apoyando el Producto.

Acerca de este producto

Este producto solo puede disfrutar del servicio de asistencia posventa en el país o región donde se realiza la compra.

Reconocimiento de los derechos de propiedad intelectual

• Hikvision posee los derechos de autor y/o patentes relacionados con la tecnología incorporada en el producto. Los productos descritos en este documento pueden incluir licencias obtenidas de terceros.
• Cualquier parte de este documento, incluyendo texto, imágenes, gráficos, etc., pertenece a Hikvision. Queda prohibida la reproducción, copia, traducción o modificación total o parcial de este documento por cualquier medio sin autorización por escrito.
• HIKVISION y otras marcas comerciales y logotipos de Hikvision son propiedad de Hikvision en diversas jurisdicciones.
• Las demás marcas comerciales y logotipos mencionados son propiedad de sus respectivos dueños.

AVISO LEGAL

• EN LA MÁXIMA MEDIDA PERMITIDA POR LA LEY APLICABLE, ESTE DOCUMENTO Y EL EL PRODUCTO DESCRITO, CON SU HARDWARE, SOFTWARE Y FIRMWARE, SE PROPORCIONA "TAL CUAL" Y "CON TODOS SUS DEFECTOS Y ERRORES". HIKVISION NO OFRECE GARANTÍAS, EXPRESAS O IMPLÍCITAS, INCLUIDAS, ENTRE OTRAS, LAS DE COMERCIABILIDAD, CALIDAD SATISFACTORIA O IDONEIDAD PARA UN PROPÓSITO PARTICULAR. EL USO DEL PRODUCTO POR SU PARTE ES BAJO SU PROPIA RESPONSABILIDAD. RIESGO. EN NINGÚN CASO HIKVISION SERÁ RESPONSABLE ANTE USTED POR DAÑOS ESPECIALES, CONSECUENTES, INCIDENTALES O INDIRECTOS, INCLUYENDO, ENTRE OTROS, DAÑOS POR PÉRDIDA DE BENEFICIOS COMERCIALES, INTERRUPCIÓN DEL NEGOCIO O PÉRDIDA DE DATOS, CORRUPCIÓN DE SISTEMAS O PÉRDIDA DE DOCUMENTACIÓN, YA SEA POR INCUMPLIMIENTO DE CONTRATO, AGRAVIO (INCLUIDA LA NEGLIGENCIA), RESPONSABILIDAD DEL PRODUCTO O DE OTRO MODO, EN RELACIÓN CON EL USO DEL PRODUCTO, INCLUSO SI HIKVISION HA SIDO ADVERTIDO DE LA POSIBILIDAD DE DICHOS DAÑOS O PÉRDIDAS.

• USTED RECONOCE QUE LA NATURALEZA DE INTERNET PROPORCIONA SEGURIDAD INHERENTE

ROSARIO SEGURIDAD
ALARMAS Y VIDEOVIGILANCIA

HIKVISION NO ASUMIRÁ NINGUNA RESPONSABILIDAD POR RIESGOS, FUGAS DE PRIVACIDAD U OTROS DAÑOS RESULTANTES DE CIBERATAQUES, ATAQUES DE HACKERS, INFECCIÓN POR VIRUS U OTROS RIESGOS DE SEGURIDAD DE INTERNET; SIN EMBARGO, HIKVISION PROPORCIONARÁ SOPORTE TÉCNICO OPORTUNO SI ES NECESARIO.

- USTED ACEPTA UTILIZAR ESTE PRODUCTO EN CUMPLIMIENTO DE TODAS LAS LEYES APLICABLES, Y USTED ES USTED ES EL ÚNICO RESPONSABLE DE GARANTIZAR QUE SU USO SE AJUSTE A LA LEGISLACIÓN APLICABLE.

  USTED ES RESPONSABLE DE UTILIZAR ESTE PRODUCTO DE FORMA QUE NO INFRINJA LOS DERECHOS DE TERCEROS, INCLUIDOS, ENTRE OTROS, LOS DERECHOS DE PUBLICIDAD, LOS DERECHOS DE PROPIEDAD INTELECTUAL, LA PROTECCIÓN DE DATOS Y OTROS DERECHOS DE PRIVACIDAD. USTED NO DEBERÁ UTILIZAR ESTE PRODUCTO PARA NINGÚN FIN PROHIBIDO, INCLUIDO EL DESARROLLO O LA PRODUCCIÓN DE ARMAS DE DESTRUCCIÓN MASIVA, EL DESARROLLO O LA PRODUCCIÓN DE ARMAS QUÍMICAS O BIOLÓGICAS, NINGUNA ACTIVIDAD RELACIONADA CON EXPLOSIVOS NUCLEARES O CICLOS DE COMBUSTIBLE NUCLEAR INSEGUROS, NI EN APOYO DE ABUSOS DE LOS DERECHOS HUMANOS.

- EN CASO DE CONFLICTO ENTRE ESTE DOCUMENTO Y LA LEY APLICABLE, LA PREVALECE LO POSTERIOR.

© Hangzhou Hikvision Digital Technology Co., Ltd. Todos los derechos reservados.

ROSARIO SEGURIDAD
ALARMAS Y VIDEOVIGILANCIA

Instrucciones de seguridad

• La radiación de luz azul retiniana de la luz auxiliar del dispositivo es de Clase 2 de riesgo. No mire fijamente la luz auxiliar encendida, ya que podría causar lesiones oculares.

• La distancia mínima de seguridad para la luz suplementaria del dispositivo es de aproximadamente 1,35 m. •

Al instalar, mantener o depurar el dispositivo, debe adoptar las medidas adecuadas.

medidas de protección, como el uso de gafas protectoras.

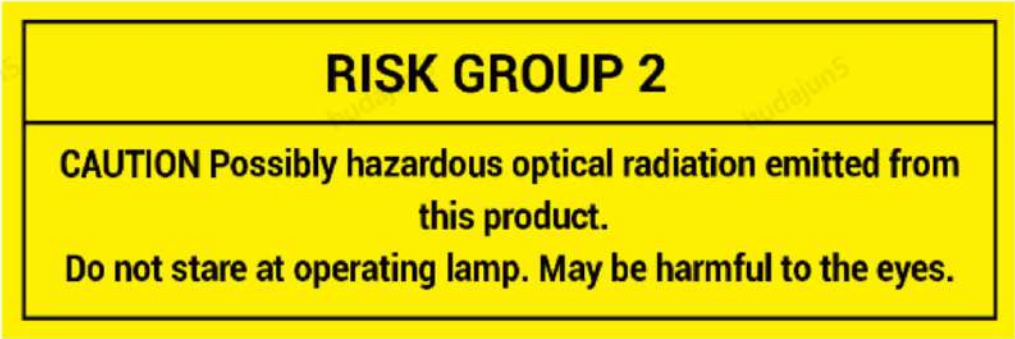

Convenciones de símbolos

Los símbolos que pueden encontrarse en este documento se definen de la siguiente manera.

Símbolo	Descripción
Note	Proporciona información adicional para enfatizar o complementar puntos importantes del texto principal.
Caution	Indica una situación potencialmente peligrosa que, de no evitarse, podría provocar daños en los equipos, pérdida de datos, degradación del rendimiento o resultados inesperados.
Danger	Indica un peligro con un alto nivel de riesgo que, de no evitarse, provocará la muerte o lesiones graves.

ROSARIO SEGURIDAD
ALARMAS Y VIDEOVIGILANCIA

Capítulo 1 Introducción

1.1 Introducción del producto

La cámara de vigilancia inteligente asistida por radar (en adelante, el dispositivo), diseñada con una cámara tipo bala ANPR y un radar de medición de velocidad incorporado, admite el reconocimiento de matrículas (LPR), el reconocimiento del tipo, color y fabricante del vehículo, la captura de vehículos sin matrícula, la detección de la dirección de conducción y la captura de motocicletas, lo que permite su amplia aplicación en escenarios como túneles, estaciones de peaje y carreteras urbanas.

1.2 Apariencia

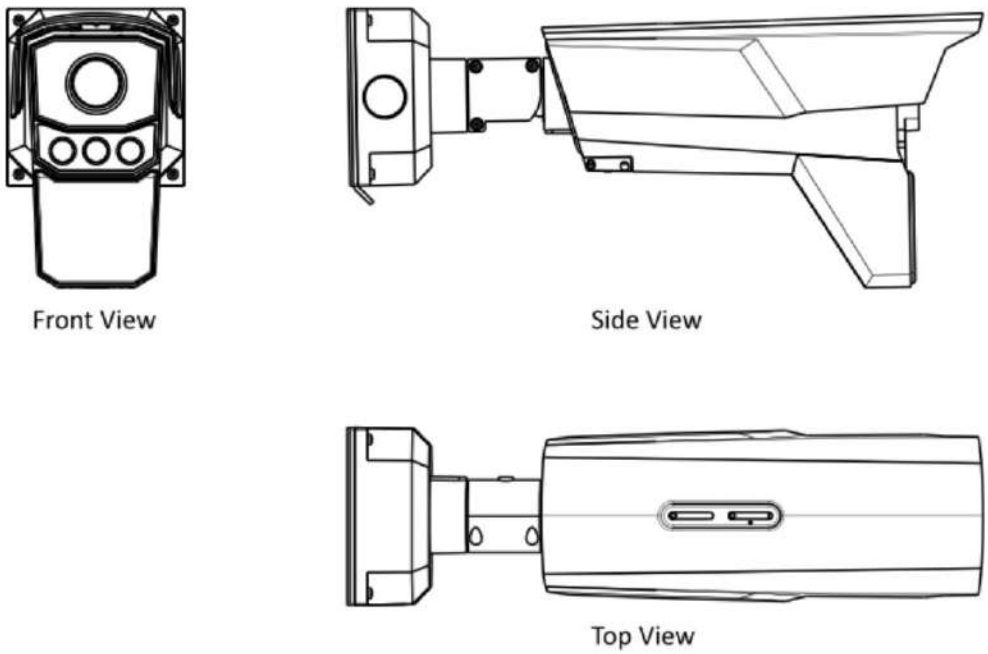

Figure 1-1 Apariencia

ROSARIO SEGURIDAD
ALARMAS Y VIDEOVIGILANCIA

Capítulo 2 Instalación

Primero, compruebe si el paquete está dañado. Según la lista de empaque, asegúrese de que no falte ningún artículo. Después de verificar que todos los artículos estén incluidos, puede proceder a instalar el dispositivo. El dispositivo se puede instalar de varias maneras. A continuación, se describen cuatro métodos de montaje.
Por favor, elija el modo de montaje adecuado según las condiciones reales.

Caution

Nunca coloque el dispositivo en un lugar inestable. Podría caerse y causar lesiones graves o la muerte. Instale el equipo de protección necesario. Revíselo periódicamente.

Se recomienda instalar el dispositivo siguiendo las siguientes instrucciones. No nos hacemos responsables de los resultados derivados de modificaciones o instalaciones arbitrarias por parte del usuario.

2.1 Montaje en techo

Step 1 Fije la plantilla de montaje al techo seleccionado según las necesidades de instalación reales y taladre los agujeros siguiendo la plantilla.

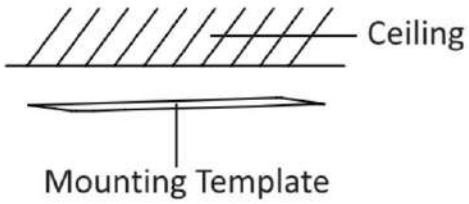

Figure 2-1 Plantilla de montaje de varillas

Step 2 Pega la espuma del panel trasero al panel posterior del dispositivo.

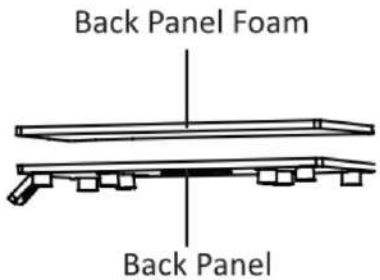

Figure 2-2 Panel de espuma autoadhesivo

Step 3 Retire los herrajes impermeables del panel posterior y fije el panel posterior al techo después de pasar los cables preinstalados a través del orificio para cables.

ROSARIO SEGURIDAD
ALARMAS Y VIDEOVIGILANCIA

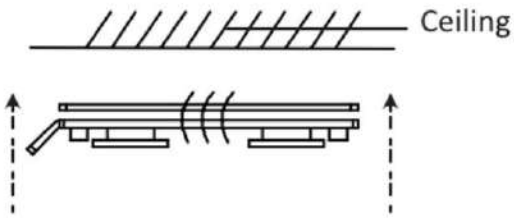

Figure 2-3 Cables de hilo

Step 4 Instale los accesorios impermeables en el panel posterior y conecte los cables al cuerpo del dispositivo después de fijar la cuerda de seguridad.

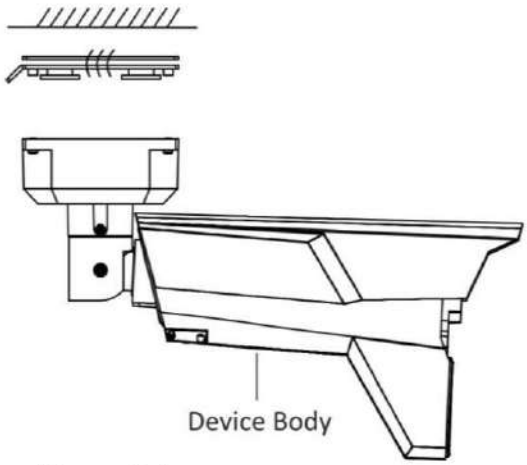

Figure 2-4 Conecte los cables al dispositivo.

Step 5 Fije el cuerpo del dispositivo al panel posterior apretando los tornillos (× 4).

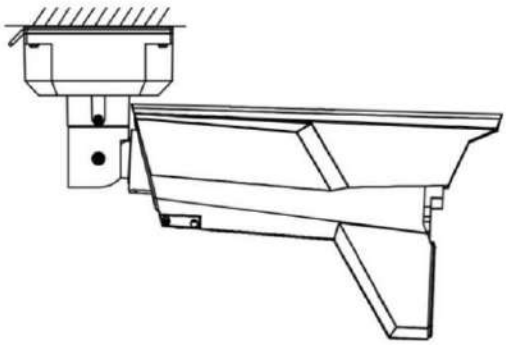

Figure 2-5 Fijar el dispositivo al techo

2.2 Montaje en pared

Step 1 Fije la plantilla de montaje a la pared según las necesidades de instalación reales y taladre los agujeros siguiendo la plantilla.

ROSARIO SEGURIDAD
ALARMAS Y VIDEOVIGILANCIA

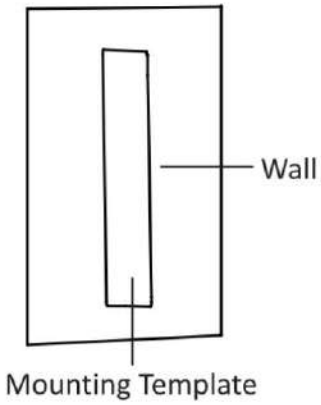

Figure 2-6 Plantilla de montaje de varillas

Step 2 Pega la espuma del panel trasero al panel posterior del dispositivo.

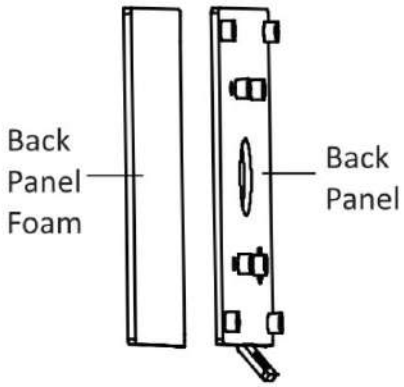

Figure 2-7 Panel de espuma autoadhesivo

Step 3 Retire los elementos impermeables del panel posterior y fije el panel posterior a la pared después de pasar los cables preinstalados a través del orificio para cables.

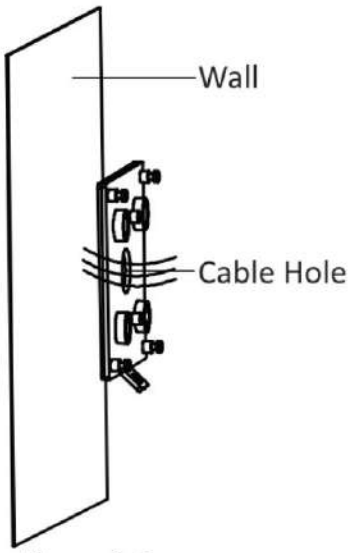

Figure 2-8 Cables de hilo

ROSARIO SEGURIDAD
ALARMAS Y VIDEOVIGILANCIA

Step 4 Instale los accesorios impermeables en el panel posterior y conecte los cables al cuerpo del dispositivo después de fijar la cuerda de seguridad.

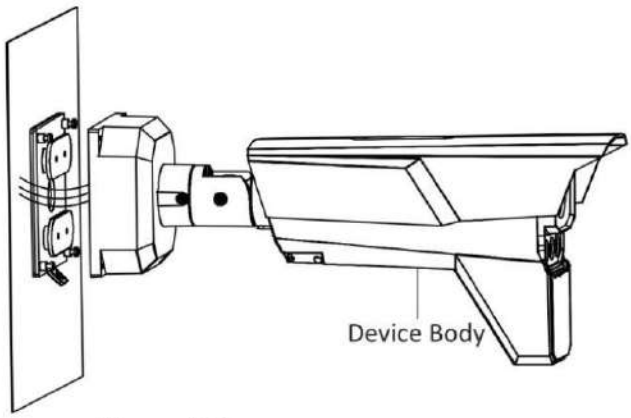

Figure 2-9 Conecte los cables al dispositivo.

Step 5 Fije el cuerpo del dispositivo al panel posterior apretando los tornillos (× 4).

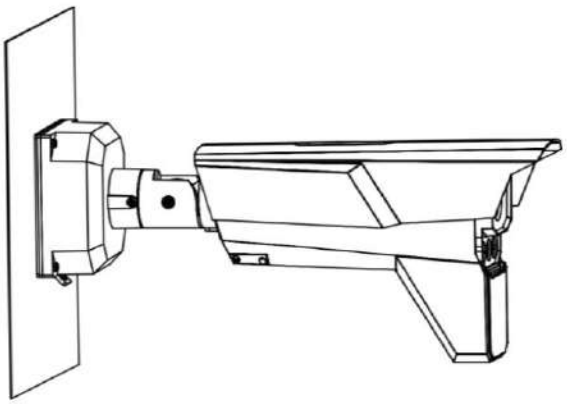

Figure 2-10 Fijar el dispositivo a la pared

2.3 Montaje en poste

Note

Usted mismo deberá preparar los aros y el soporte para los aros.

Step 1 Desbloquea los aros y rodea el poste de instalación con los aros bien cerrados.

Step 2 Fije el panel trasero al soporte del aro después de pasar los cables preestablecidos a través del orificio para cables.

ROSARIO SEGURIDAD
ALARMAS Y VIDEOVIGILANCIA

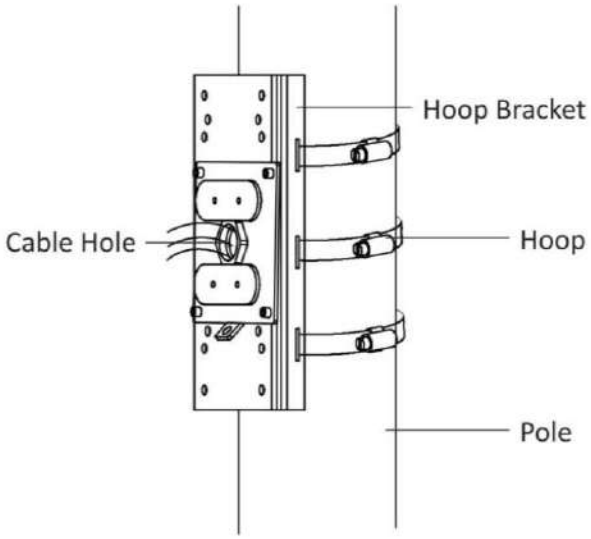

Figure 2-11 Coloque el panel trasero

Step 3 Conecte los cables al cuerpo del dispositivo después de asegurar la cuerda de seguridad.

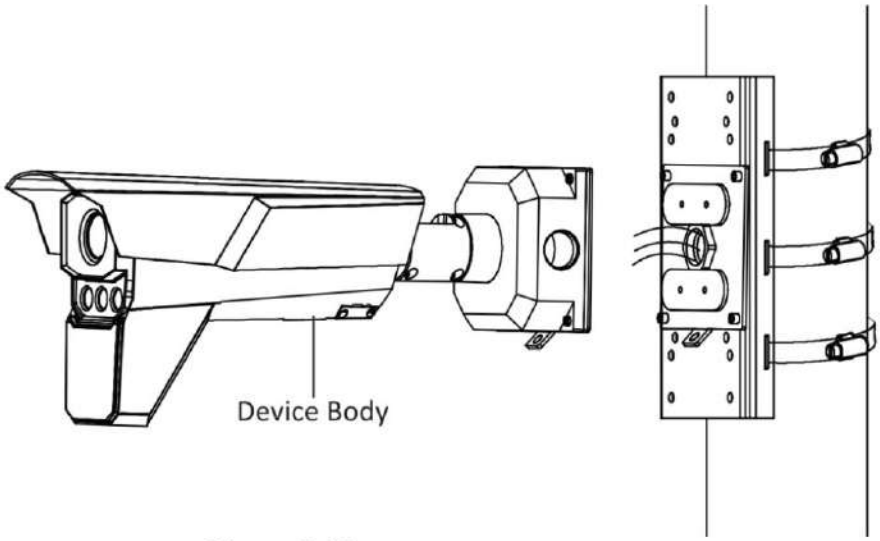

Figure 2-12 Conecte los cables al dispositivo.

Step 4 Fije el cuerpo del dispositivo al panel posterior apretando los tornillos (× 4).

ROSARIO SEGURIDAD
ALARMAS Y VIDEOVIGILANCIA

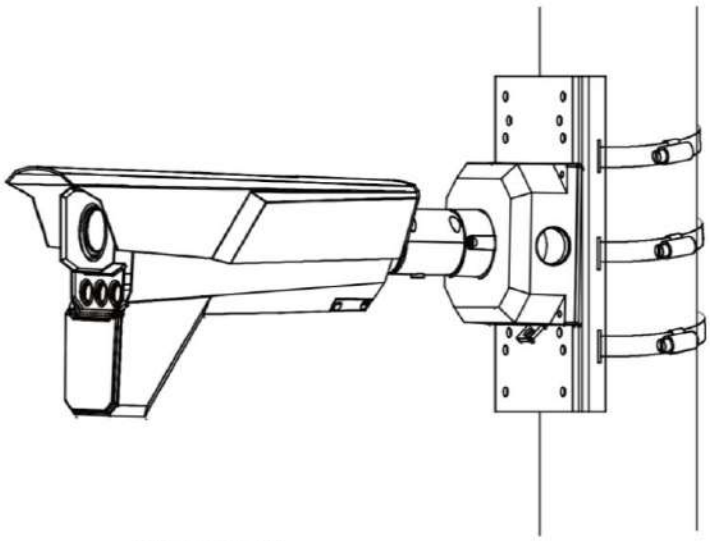

Figure 2-13 Fijar el dispositivo al poste

2.4 Montaje en riel

Note

Usted mismo deberá preparar la junta universal, los aros y el soporte para los aros.

Step 1 Desbloquee los aros y rodee el riel de instalación con los aros bien bloqueados.

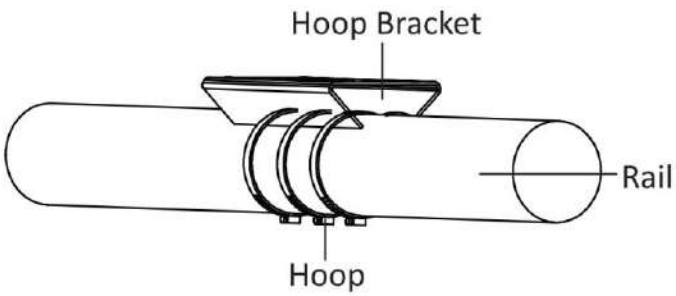

Figure 2-14 Instalar aros

Step 2 Fije la parte inferior de la junta universal al soporte del aro.

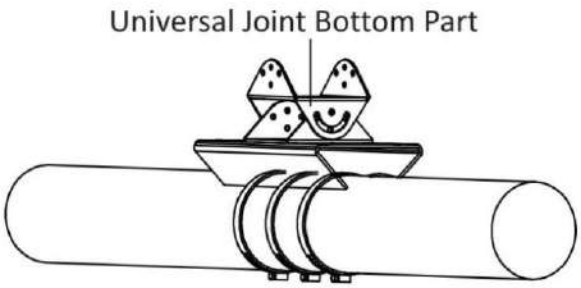

Figure 2-15 Instale la junta universal en la parte inferior.

Step 3 Fije la parte superior de la junta universal al cuerpo del dispositivo.

ROSARIO SEGURIDAD
ALARMAS Y VIDEOVIGILANCIA

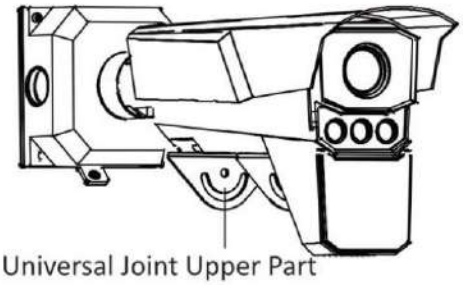

Figure 2-16 Instale la junta universal en la parte superior.

Step 4 Fije la parte superior de la junta universal a la parte inferior de la junta universal.

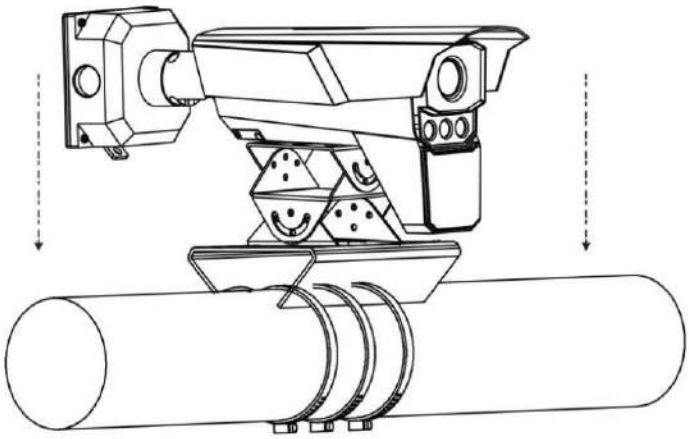

Figure 2-17 Reparar la junta universal

Step 5 Retire el panel posterior del dispositivo para conectar los cables preestablecidos en la caja de conexiones.

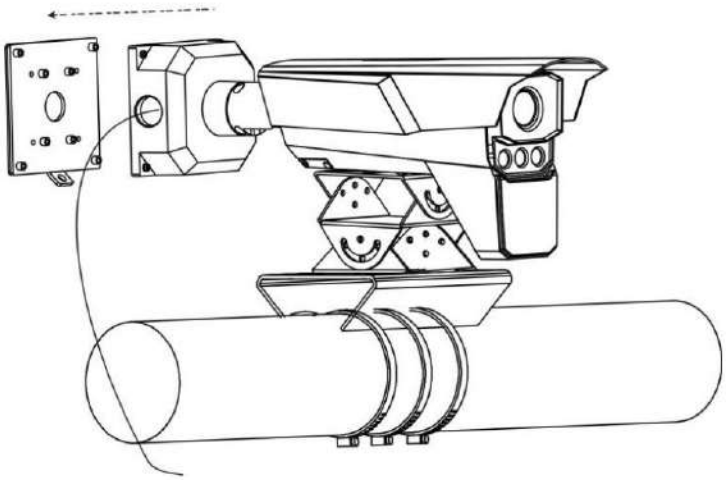

Figure 2-18 Conectar cables

Step 6 Vuelva a instalar el panel trasero en el dispositivo.

ROSARIO SEGURIDAD
ALARMAS Y VIDEOVIGILANCIA

Capítulo 3 Más información

Para obtener más información, escanee el código QR que aparece a continuación para acceder a la guía correspondiente.



Figure 3-1 Manual de usuario

ROSARIO SEGURIDAD
ALARMAS Y VIDEOVIGILANCIA



LLEVAMOS TUS PROYECTOS A OTRO NIVEL

www.rosarioseguridad.com.ar

ventas@rosarioseguridad.com.ar
+54 9 341 6708000
+54 9 341 6799822

rosarioseguridadok
Rosario Seguridad
Rosario Seguridad

Grupo Instaladores
https://www.facebook.com/groups/591852618012744/
+54 9 341 6591429
+54 9 341 4577532

Avenida Pellegrini 4820 - Presidente Perón 3998 - Rosario - Santa Fe - Argentina

UD35035B - A

ROSARIO SEGURIDAD
ALARMAS Y VIDEOVIGILANCIA